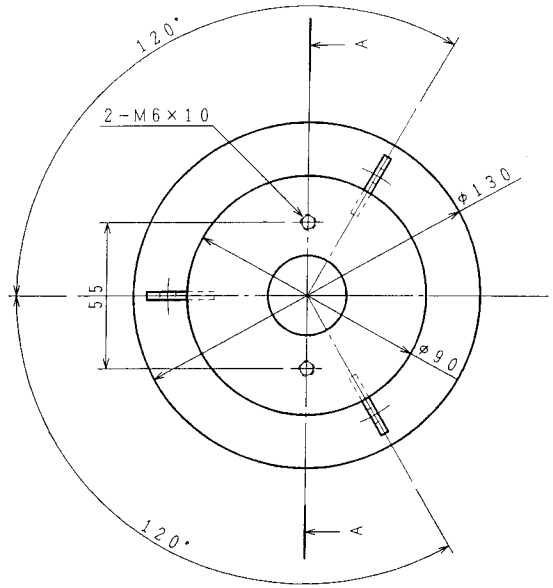

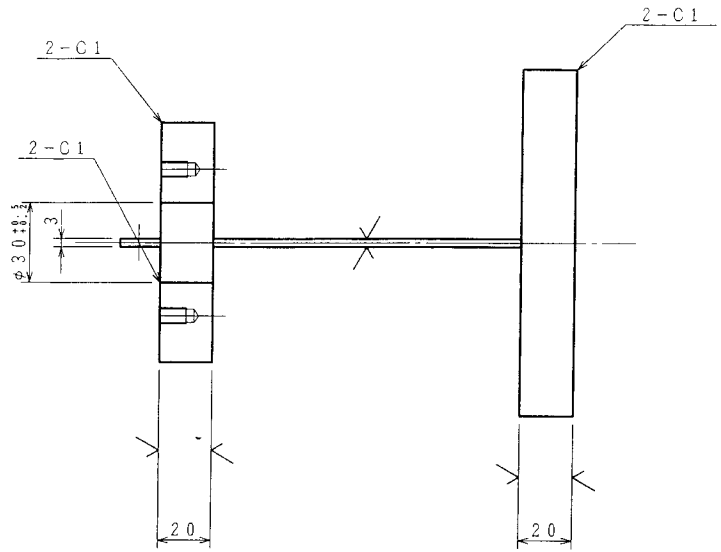

A－A断面

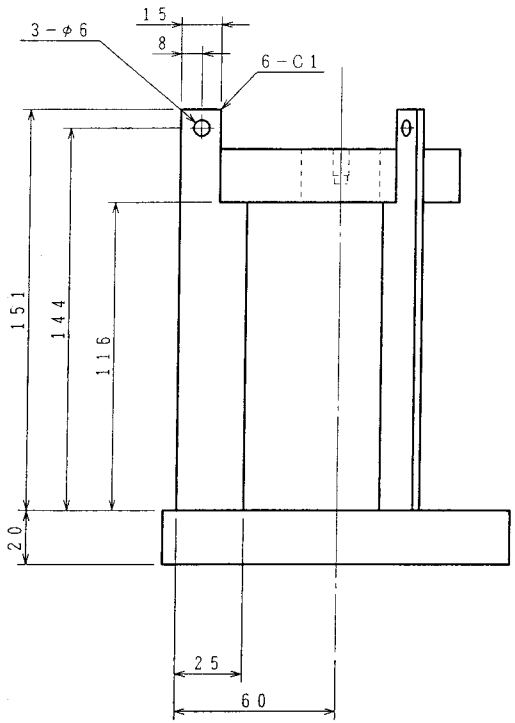

約3kg

2－M6×8（SUS304製六角穴付きボルト）を付けること

25

普通許容差 ADS C4-01-202	尺度 1:2	材質 SUS304					
投影法	処置					GMLP	1
			番号	箇所	訂正理由	年月日	訂正者	型式	個数
承認 清 06.3.15 水	照査 高 06.3.15	製図 谷 06.3.15	年月日 2006.03.09	名称 水底設置金具		図番 7864－028	

愛知時計電機株式会社