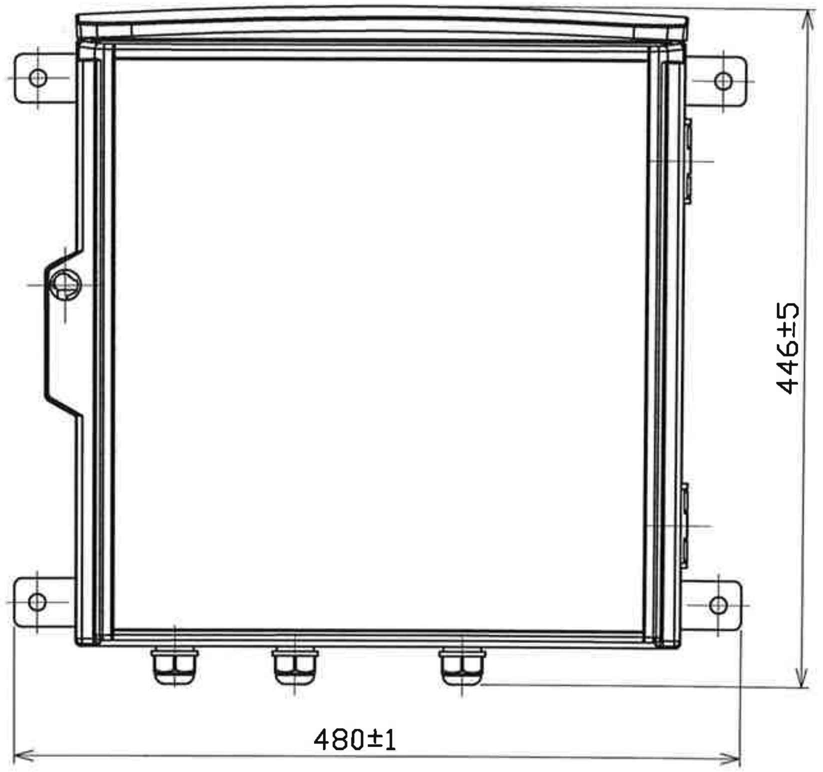

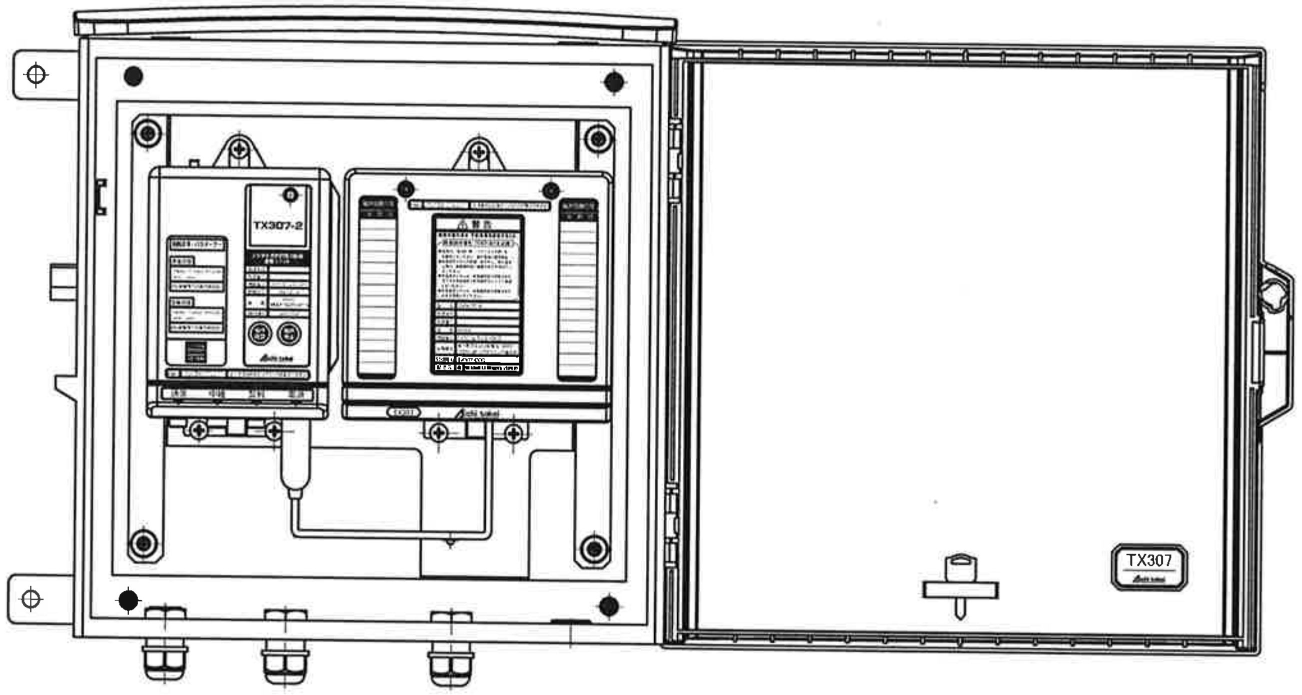

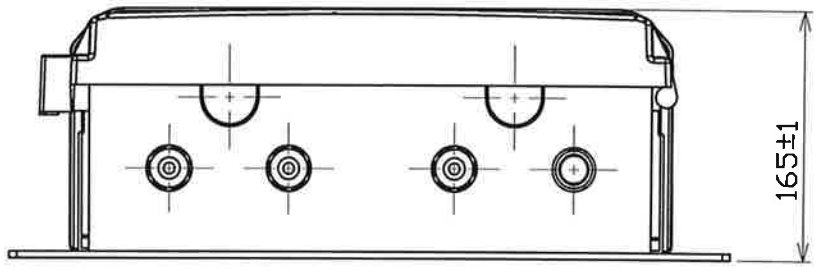

No	D1	D2	C
1			
2			
3			
4			
5			
6			
7			
8			
9			
10			
11			
12			
13			
14			
15			
S			

注1. 本品は、通信ユニット(TX307-2)の中継用通信仕様に対応する。

普通許容差 TOLERANCE ADS C4-01-
尺度 SCALE 1:5
材質 MATERIAL
投影法 PROJECTION
処理 TREATMENT
承認 APPROVED 和田
照査 CHECKED 佐藤
製図 DRAWN 長島
年月日 DATE

番号 REV.	箇所 PLACE	訂正理由 PEVISION RECORD	年月日 DATE	訂正者 SIGN.	型式 MODEL	個数 QTY.
					TX307-2	1

名称 NAME 外観図
図番 DRAWING NUMBER FZ02-371B
試作図番：
CADファイル名：

Aichi tokei denki co., ltd.