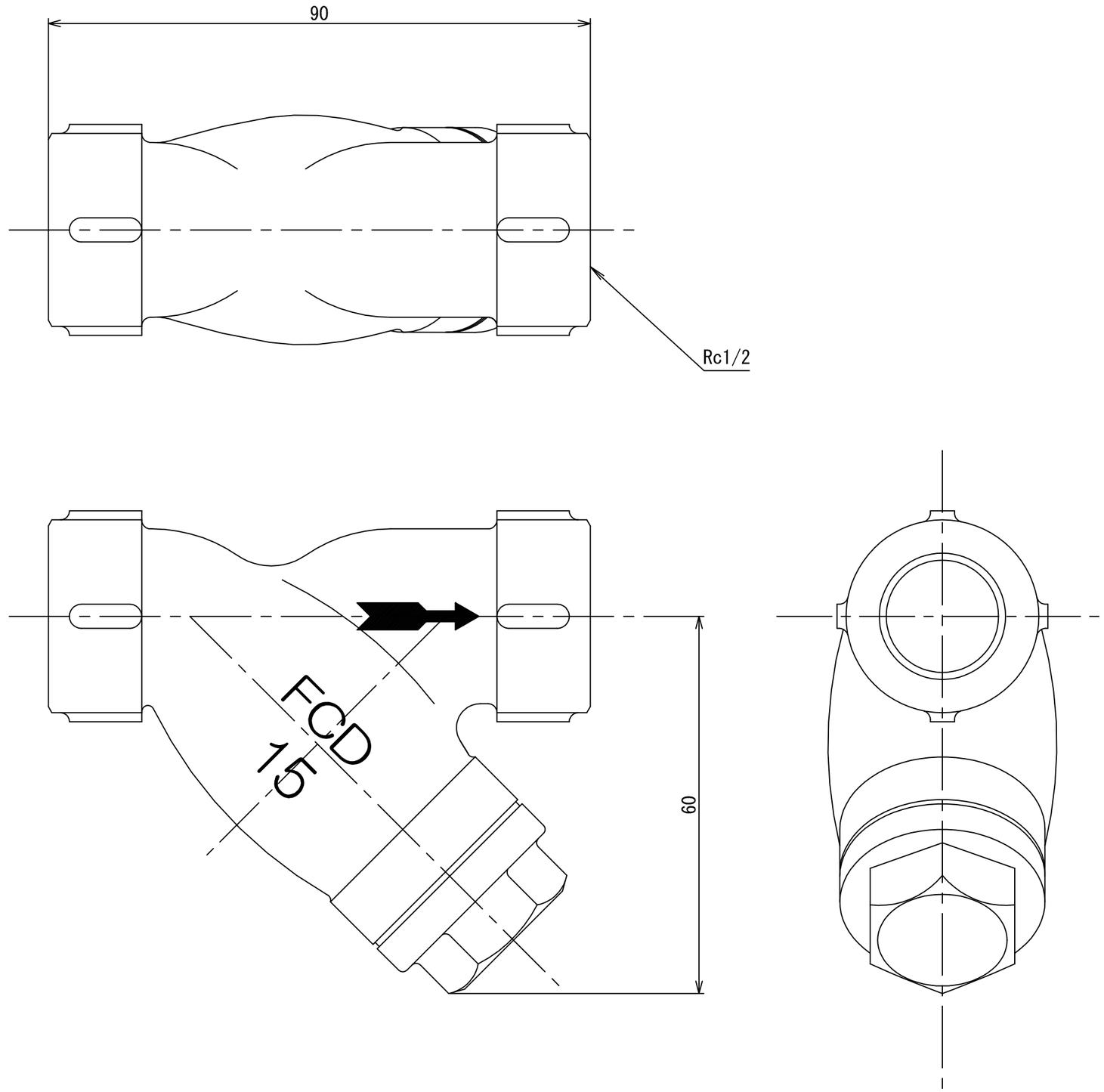

No	D1	D2	C
1			
2			
3			
4			
5			
6			
7			
8			
9			
10			
11			
12			
13			
14			
15			
S			

型　式 MODEL

尺度 SCALE	年月日 DATE	名　称 NAME	図　番 DRAWING NUMBER
	2015/07/27	Y-TYPE STRAINER	YKDS-15A

Aichi tokei denki co., ltd.