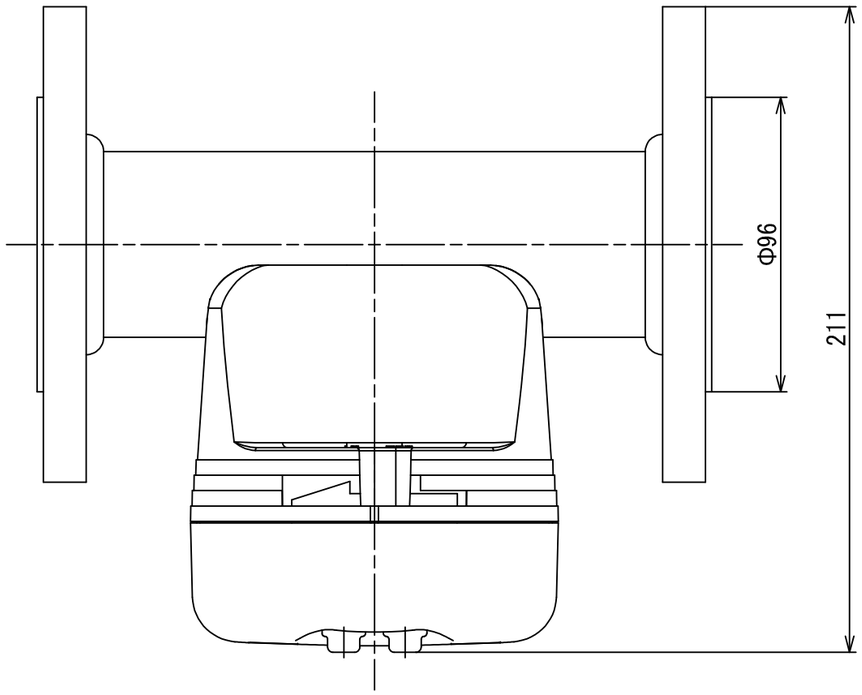

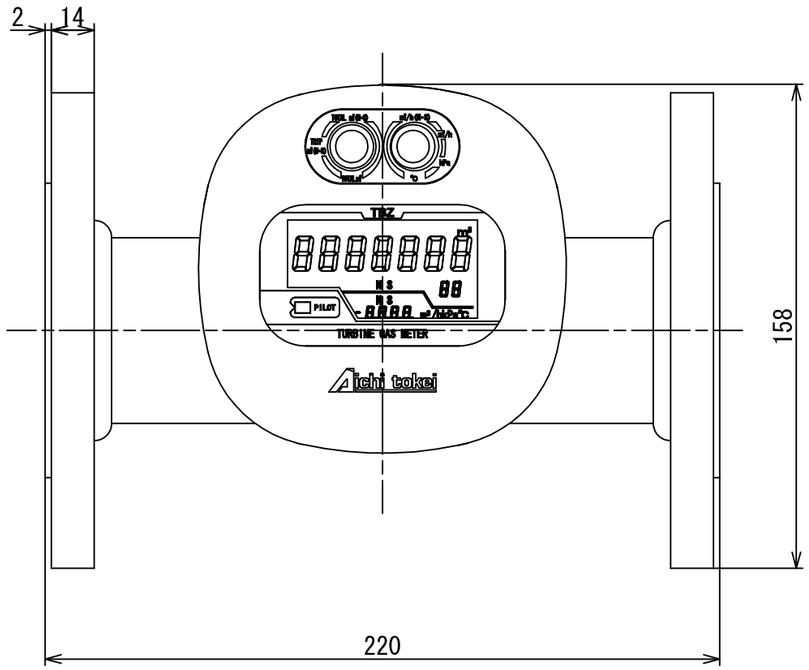

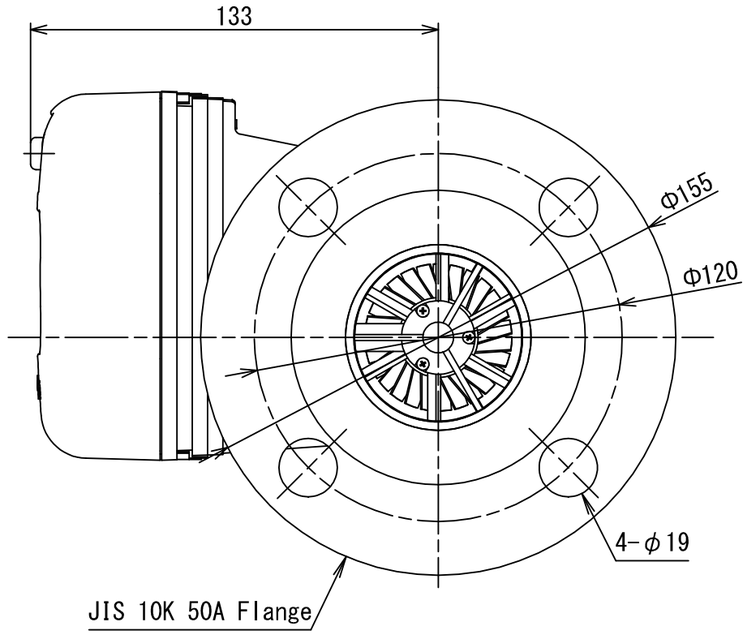

No	D1	D2	C
1			
2			
3			
4			
5			
6			
7			
8			
9			
10			
11			
12			
13			
14			
15			
S			

型式 MODEL	個数 QTY.
TBZ150-9.9P-S-R	
TBZ150-9.9-S-R	
TBZ150-9.9-N-R	
TBZ150-3.5P-S-R	
TBZ150-3.5-S-R	
TBZ150-3.5-N-R	

尺度 SCALE	年月日 DATE	名称 NAME	図番 DRAWING NUMBER
1:2	2015/10/5	GAS CONTROL TURBINE METER	TBZ150-3.5/9.9-R

Aichi tokei denki co., ltd.