信頼 創造 奉仕

広い測定範囲と安定した計測を実現。

# 電磁流量計/変換器分離型

# TAV-S/ETZ10

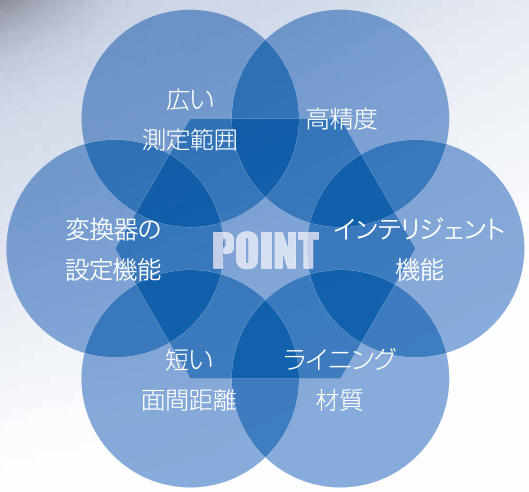


S&S
センサー システム アンド サービス

愛知時計電機株式会社

# 充実の口径ラインナップ

小口径5mm～大口径1200mmまで、全22口径を用意

## 検出器 TAV-S

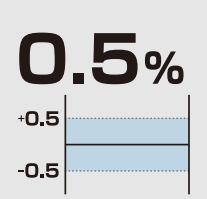


### 高精度

- ●基本精度 ±0.5%RS～の高精度で安定した計測を提供。
- ●施設の運転管理を的確にサポート。

### 2種類のライニング材質

- ●ライニング材質は PFA とポリウレタンゴムを用意。
- ●測定流体に合わせて材質を選択可能。

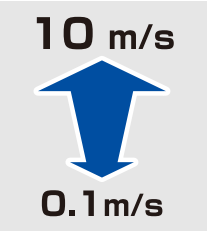


### 広い測定範囲

- ●設定スパンは 0.1～10m/s から選択。
- ●広い範囲の測定が可能。

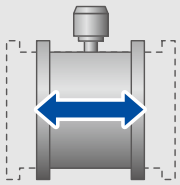

### 短い面間距離

- ●面間距離が短いため、直管が確保しやすく配管の取り回しも容易。

## 電磁流量計の流速と流量範囲の関係（流速ー流量換算表）

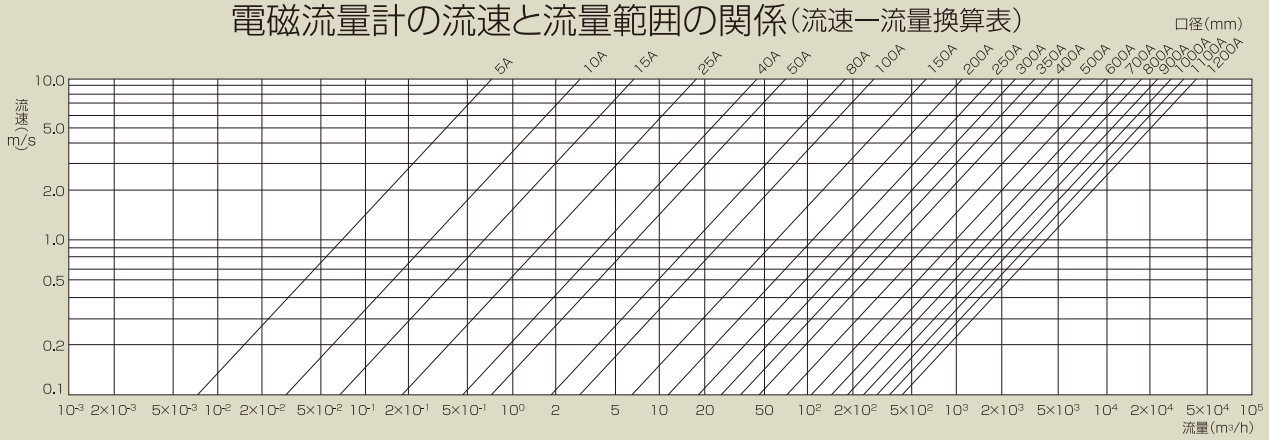

# インテリジェント機能搭載

上下限警報、正逆流量測定、積算、二重レンジ、自己診断機能などの
インテリジェント機能を搭載

## 変換器 ETZ10

瞬時値や積算値等の計測値やアラーム内容等、
必要な情報を見やすく表示。
暗い場所でも認識できる蛍光管表示(オプション)
も用意。

## 表示内容

**1** RUNランプ（緑色LED）

運転状態を表示

点灯：正常運転
消灯：自己診断異常発生

**2** ALARMランプ（赤色LED）

アラーム発生時に点灯

点灯：自己診断異常／空検知発生／警報発生
消灯：正常

**3** 液晶表示（16文字2行）

各種情報を表示

流量／流速／スパンに対する%値／正方向流量積算値／逆方向流量積算値／
正逆差流量積算値／TAG表示（下段のみ）／スパン（下段のみ）／
自己診断による異常内容（下段のみ）

## マグネット操作

矢印の部分にマグネットを当てることにより
下段液晶表示内容が切り替わります。

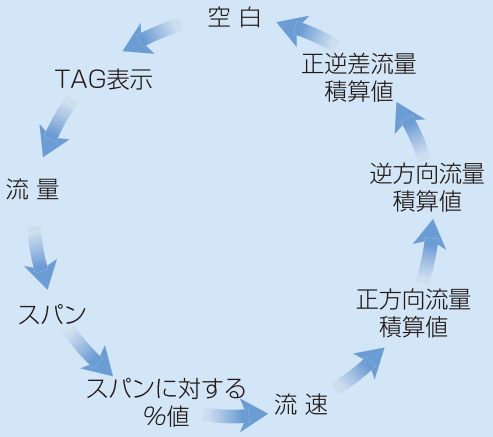


## 変換器の下段液晶表示画面例

空白

スパンに対する%値

正方向流量積算値

逆方向流量積算値

# 仕　様

## 検出器仕様

| | | |
|---|---|---|
| 型式 | TAV-S［口径］ | |
| 口径 | 5 ～ 1200mm | 5mm, 10mm, 15mm, 25mm, 40mm, 50mm, 80mm,100mm, 150mm, 200mm, 250mm, 300mm |
| | | 350mm, 400mm, 500mm, 600mm, 700mm ,800mm, 900mm, 1000mm, 1100mm, 1200mm |
| 本体材質 | 測定管 | SCS14（5 ～ 200mm ウエハタイプ） |
| | | SUS316（40 ～ 1200mm フランジタイプ） |
| | 筐体 | 炭素鋼（5 ～ 25mm ウエハタイプおよび 40 ～ 1200mm フランジタイプ） |
| | | SUS304（40 ～ 200mm ウエハタイプ） |
| | 端子箱 | アルミニウム合金 |
| | ライニング | PFA（400mm 以下 ）、ポリウレタンゴム（40mm 以上） |
| | 電極 | SUS316L（標準 ）　他 |
| | アースリング | SUS316（標準 ）　他 |
| 防水構造 | 防浸型 JIS C 0920 IP67 | 標準 |
| | 水中型 JIS C 0920 IP68 | オプション |
| 最高使用圧力 | フランジ JIS G 3451 F12 | 0.75MPa |
| | フランジ JIS G 3451 F15 | 1MPa |
| | フランジ JIS B 2210 10K | 1MPa |
| | フランジ JIS B 2210 20K | 2MPa（400mm 以下） |
| 流体温度範囲 | PFA | -10 ～＋120℃ |
| | ポリウレタンゴム | -10 ～＋40℃ |
| 周囲環境 | 使用周囲温度範囲 | -10 ～＋60℃（測定流体の凍結なきこと） |
| | 使用周囲湿度範囲 | 5 ～ 95%RH（結露なきこと） |
| 最小導電率 | 5μS/cm 以上 | |
| 外形寸法 | 外形寸法図参照 | |
| 質量 | 外形寸法図参照 | |

## 変換器仕様

| | | |
|---|---|---|
| 型式 | ETZ10 | |
| 測定精度 | 5 ～ 15mm | |

| スパン〔m/s〕 | 精度 | |
|---|---|---|
| 1 ～ 10 | ±0.5%RS（50 ～ 100%） | ±0.25%FS（0 ～ 50%） |
| 0.3 ～ 1 | ±0.5%FS | |
| 0.1 ～ 0.3 | ±1.5%FS | |

| | | |
|---|---|---|
| | 25 ～ 400mm | |

| スパン〔m/s〕 | 精度 | |
|---|---|---|
| 1 ～ 10 | ±0.5%RS（20 ～ 100%） | ±0.1%FS（0 ～ 20%） |
| 0.3 ～ 1 | ±0.5%RS（50 ～ 100%） | ±0.25%FS（0 ～ 50%） |
| 0.1 ～ 0.3 | ±1%FS | |

| | | |
|---|---|---|
| | 500 ～ 1200mm | |

| スパン〔m/s〕 | 精度 | |
|---|---|---|
| 1 ～ 10 | ±1%RS（50 ～ 100%） | ±0.5%FS（0 ～ 50%） |
| 0.3 ～ 1 | ±1%FS | |

| | | |
|---|---|---|
| 出力 | 出力点数 | 電流出力 1 点、デジタル出力 4 点、計器異常出力 1 点 |
| | 電流出力 | 4 ～ 20mADC（負荷抵抗 0 ～ 800Ω） |
| | デジタル出力 | オープンコレクタ出力 100VDC 100mA（最大） |
| | デジタル出力選択（4 点） | 積算パルス（0.0001～1000P/sec から設定）、流量上下限警報（2 点）、2 重レンジ、 |
| | | 正逆流量方向判定、積算プリセット、空検知から選択 |
| 入力 | 入力点数 | デジタル入力 3 点 |
| | デジタル入力 | 接点入力（オープン時 100kΩ以上、クローズ 200Ω以下） |
| | デジタル入力選択（3 点） | 外部レンジ切替、出力ホールド、積算リセット、0%シグナルロック、自動ゼロ点校正から選択 |
| 表示 | 表示部 | 16 桁 2 行 LCD（標準）もしくは 16 桁 2 行蛍光表示管（オプション） |
| | 計測表示 | 瞬時流量（工業値単位表示 もしくは ％表示）、瞬時流速（m/s）、積算流量 |
| | 状態表示 | スパン表示、TAG 表示、異常診断表示、動作表示、アラーム表示 |
| | 表示切替 | 内部押しボタンもしくは外部専用マグネットで切換可（下段のみ） |
| 検出器 - 変換器間 | 検出器～変換器間ケーブル長　最大距離 200m | |
| 本体材質 | ケース | アルミニウム合金 |
| | 窓 | アクリル樹脂 |
| 防水構造 | 耐水型 JIS C 0920 IPX6 | |
| 周囲環境 | 使用周囲温度範囲 | -10 ～ +60℃ |
| | 使用周囲湿度範囲 | 5 ～ 95%RH（結露なきこと） |
| 電源 | 100VAC（50/60Hz），24VDC | |
| 消費電力 | 約 13W（変換器），　約 3 ～ 8W（検出器） | |
| 外形寸法 | 230H×160W×118Dmm | |
| 質量 | 約 3kg | |

## 5mm～25mm（ウエハタイプ）

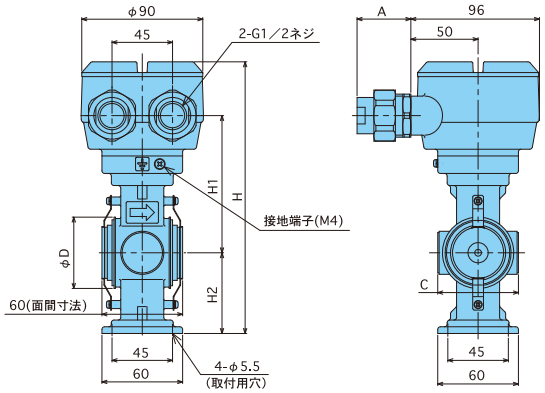


| 口　径 | | 5 | 10 | 15 | 25 |
|---|---|---|---|---|---|
| 外　径 | D | 53 | | | 65 |
| 最大高さ | H | 202 | | | 212 |
| 高さ | H1 | 102 | | | 107 |
| 高さ | H2 | 60 | | | 65 |
| 幅 | C | 60 | | | 72 |
| 質　量（kg） | | 2 | | | 2.5 |

※:A(配線接続口)の寸法はP7をご参照ください。

## 5mm～25mm（ウエハタイプ/アースリング：白金イリジウム）

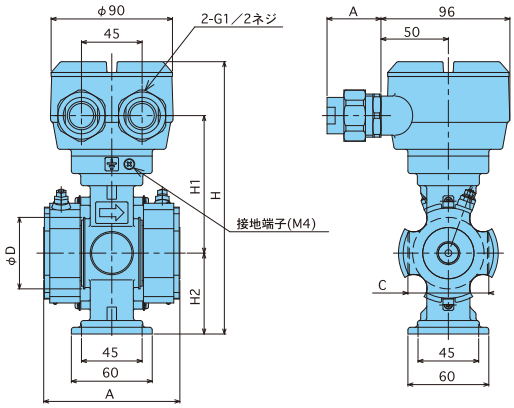


| 口　径 | | 5 | 10 | 15 | 25 |
|---|---|---|---|---|---|
| 外　径 | D | 53 | | | 65 |
| 最大高さ | H | 202 | | | 212 |
| 高さ | H1 | 102 | | | 107 |
| 高さ | H2 | 60 | | | 65 |
| 幅 | C | 60 | | | 72 |
| 質　量（kg） | | 2 | | | 2.5 |

※:A(配線接続口)の寸法はP7をご参照ください。

## 40mm～200mm（ウエハタイプ）

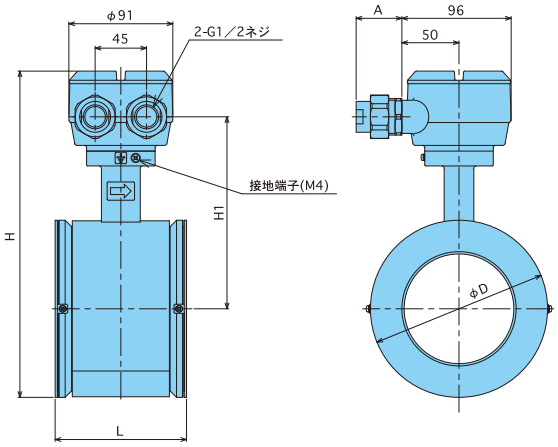


| 口　径 | | 40 | 50 | 80 | 100 | 150 | 200 |
|---|---|---|---|---|---|---|---|
| 面間寸法 | L | 80 | 85 | 100 | 115 | 155 | 200 |
| 外　径 | D | 85 | 100 | 130 | 155 | 216 | 266 |
| 最大高さ | H | 215 | 230 | 261 | 286 | 346 | 396 |
| 高さ | H1 | 132 | 139.5 | 155 | 168 | 198 | 223 |
| 質　量（kg） | | 3 | 3.5 | 5.5 | 7 | 15 | 24 |

※:A(配線接続口)の寸法はP7をご参照ください。

## 40mm～100mm（ウエハタイプ/アースリング：タンタル・白金イリジウム）

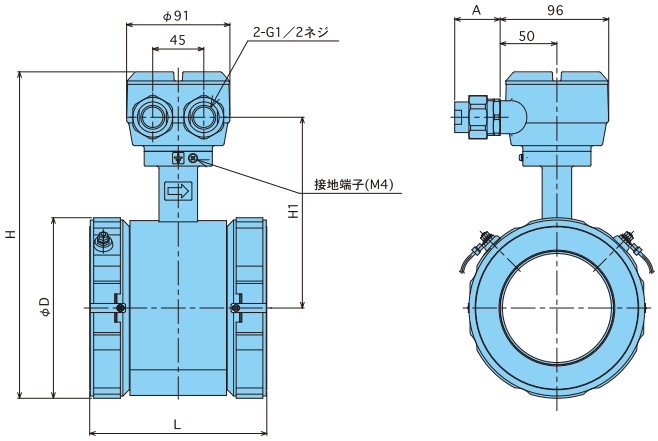


| 口　径 | | 40 | 50 | 80 | 100 |
|---|---|---|---|---|---|
| 面間寸法 | L | 121 | 126 | 141 | 156 |
| 外　径 | D | 99 | 109 | 137 | 159 |
| 最大高さ | H | 221.5 | 234 | 263.5 | 287.5 |
| 高さ | H1 | 132 | 139.5 | 155 | 168 |
| 質　量（kg） | | 3 | 3.5 | 5.5 | 7 |

※:A(配線接続口)の寸法はP7をご参照ください。

## 40mm～100mm（フランジタイプ/アースリング：タンタル・白金イリジウム）

| 口　径 | | 40 | 50 | | 80 | | | 100 | | |
|---|---|---|---|---|---|---|---|---|---|---|
| フランジ | | JIS 10K JIS 20K | JIS 10K | JIS 20K | JIS 10K | JIS F12 | JIS 20K | JIS 10K | JIS F12 | JIS 20K |
| 面間寸法 | L | 245 | 245 | | 245 | | | 295 | | |
| 外　径 | D | 140 | 155 | | 185 | 211 | 200 | 210 | 238 | 225 |
| 最大高さ | H | 242 | 257 | | 288 | 301 | 296 | 313 | 327 | 321 |
| 高さ（1） | H1 | 132 | 140 | | 155 | | | 168 | | |
| 高さ（2） | H2 | 70 | 77 | | 93 | 106 | 100 | 105 | 119 | 113 |
| 質　量（kg） | | 7 | 8 | | 11 | 13 | 14 | 15 | 18 | 20 |
| ボルトサークルC | | 105 | 120 | | 150 | 168 | 160 | 175 | 195 | 185 |
| 適用ボルトサイズ | | M16 | M16 | | M16 | M16 | M20 | M16 | M16 | M20 |
| ボルト穴数 | | 4 | 4 | 8 | 8 | 4 | 8 | 8 | 4 | 8 |
| 取付部厚さ | t | 45.5 | 43.5 | 45.5 | 45.5 | 45.5 | 49.5 | 45.5 | 45.5 | 51.5 |

＊アースリング材質：タンタル・白金イリジウム
※:A(配線接続口)の寸法はP7をご参照ください。

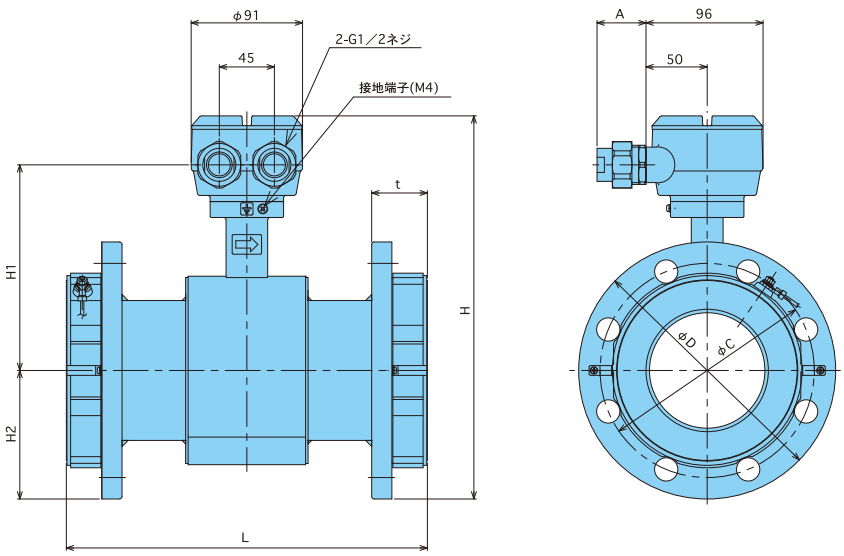

## 40mm～200mm（フランジタイプ）

| 口　径 | | 40 | 50 | | 80 | | | 100 | | | 150 | | | 200 | | |
|---|---|---|---|---|---|---|---|---|---|---|---|---|---|---|---|---|
| フランジ | | JIS 10K JIS 20K | JIS 10K | JIS 20K | JIS 10K | JIS F12 | JIS 20K | JIS 10K | JIS F12 | JIS 20K | JIS 10K | JIS F12 | JIS 20K | JIS 10K | JIS F12 | JIS 20K |
| 面間寸法 | L | 200 | 200 | | 200 | | | 250 | | | 300 | | | 350 | | |
| 外　径 | D | 140 | 155 | | 185 | 211 | 200 | 210 | 238 | 225 | 280 | 290 | 305 | 330 | 342 | 350 |
| 最大高さ | H | 242 | 257 | | 288 | 301 | 296 | 313 | 327 | 321 | 378 | 383 | 391 | 428 | 434 | 438 |
| 高さ（1） | H1 | 132 | 140 | | 155 | | | 168 | | | 198 | | | 223 | | |
| 高さ（2） | H2 | 70 | 77 | | 93 | 106 | 100 | 105 | 119 | 113 | 140 | 145 | 153 | 165 | 171 | 175 |
| 質　量（kg） | | 7 | 8 | | 11 | 13 | 14 | 15 | 18 | 20 | 31 | 32 | 40 | 36 | 39 | 49 |
| ボルトサークルC | | 105 | 120 | | 150 | 168 | 160 | 175 | 195 | 185 | 240 | 247 | 260 | 290 | 299 | 305 |
| 適用ボルトサイズ | | M16 | M16 | | M16 | M16 | M20 | M16 | M16 | M20 | M20 | M16 | M22 | M20 | M16 | M24 |
| ボルト穴数 | | 4 | 4 | 8 | 8 | 4 | 8 | 8 | 4 | 8 | 8 | 6 | 12 | 12 | 8 | 12 |
| 取付部厚さ | t | 23 | 21 | 23 | 23 | 23 | 27 | 23 | 23 | 29 | 27 | 27 | 33 | 27 | 27 | 35 |

※:A(配線接続口)の寸法はP7をご参照ください。

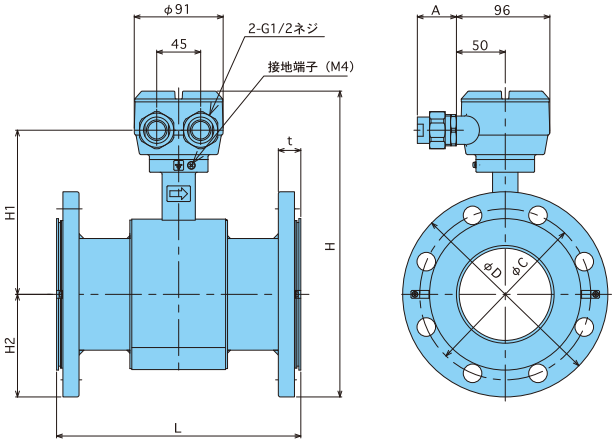


## 250mm～400mm（フランジタイプ）

| 口　径 | | 250 | | | 300 | | | 350 | | | 400 | | |
|---|---|---|---|---|---|---|---|---|---|---|---|---|---|
| フランジ | | JIS 10K | JIS F12 | JIS 20K | JIS 10K | JIS F12 | JIS 20K | JIS 10K | JIS F12 | JIS 20K | JIS 10K | JIS F12 | JIS 20K |
| 面間寸法 | L | 350 | | | 400 | | | 440 | | | 480 | | |
| 外　径 | D | 400 | 410 | 430 | 445 | 464 | 480 | 490 | 530 | 540 | 560 | 582 | 605 |
| 最大高さ | H | 508 | 513 | 523 | 556 | 566 | 574 | 597 | 617 | 622 | 658 | 669 | 680 |
| 高さ（1） | H1 | 257 | | | 283 | | | 301 | | | 327 | | |
| 高さ（2） | H2 | 211 | 216 | 226 | 233 | 243 | 251 | 256 | 276 | 281 | 291 | 302 | 313 |
| 質　量（kg） | | 75 | 80 | 100 | 95 | 100 | 130 | 110 | 120 | 155 | 175 | 185 | 225 |
| ボルトサークルC | | 355 | 360 | 380 | 400 | 414 | 430 | 445 | 472 | 480 | 510 | 524 | 540 |
| 適用ボルトサイズ | | M22 | M20 | M24 | M22 | M20 | M24 | M22 | M22 | M30 | M24 | M22 | M30 |
| ボルト穴数 | | 12 | 8 | 12 | 16 | 10 | 16 | 16 | 10 | 16 | 16 | 12 | 16 |
| 取付部厚さ | t | 31 | 31 | 41 | 31 | 31 | 43 | 33 | 33 | 47 | 35 | 35 | 53 |

注:固定用の台ではありません。(輸送時の転がり防止用)。
　検出器の固定には使用しないでください。
※:A(配線接続口)の寸法はP7をご参照ください。

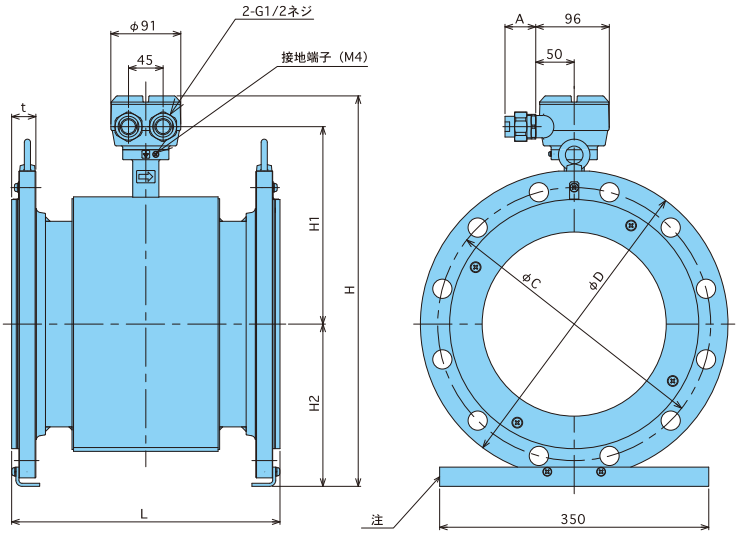


## 500mm～600mm（フランジタイプ）

| 口　径 | | 500 | | 600 | |
|---|---|---|---|---|---|
| フランジ | | JIS 10K | JIS F12 | JIS 10K | JIS F12 |
| 面間寸法 | L | 540 | | 600 | |
| 外　径 | D | 675 | 706 | 795 | 810 |
| 最大高さ | H | 822 | 837 | 961 | 968 |
| 高さ（1） | H1 | 369 | | 423 | |
| 高さ（2） | H2 | 413 | 428 | 498 | 505 |
| アシ長さ | L1 | 600 | | 700 | |
| 取付ピッチ | L2 | 498 | | 560 | |
| | L3 | 500 | | 600 | |
| 質　量（kg） | | 220 | 240 | 290 | 310 |
| ボルトサークルC | | 620 | 639 | 730 | 743 |
| 適用ボルトサイズ | | M24 | | M30 | |
| ボルト穴数 | | 20 | 12 | 24 | 16 |
| 取付部厚さ | t | 42 | | 44 | |
| 足取付穴径 | d | 17.5 | | 21 | |
| 足取付部厚さ | E | 12 | | 12 | |

※:A(配線接続口)の寸法はP7をご参照ください。

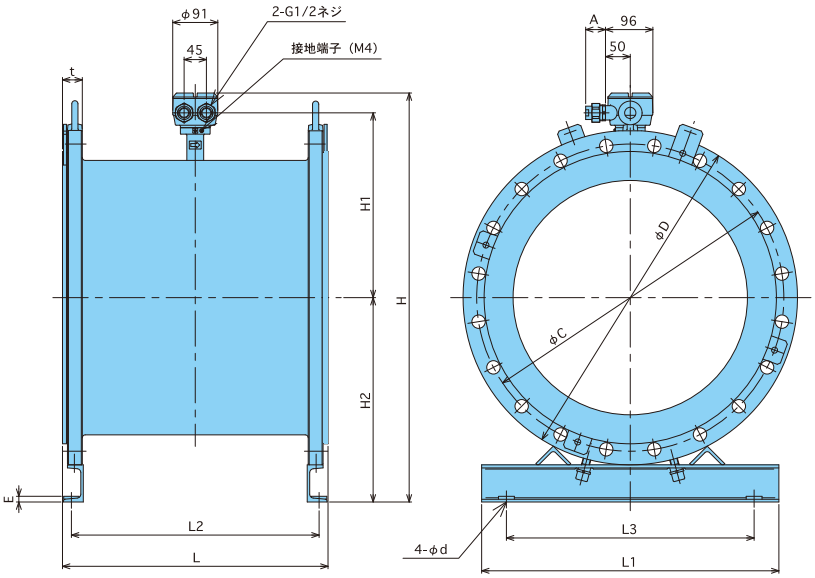

## 700mm～1200mm（フランジタイプ）

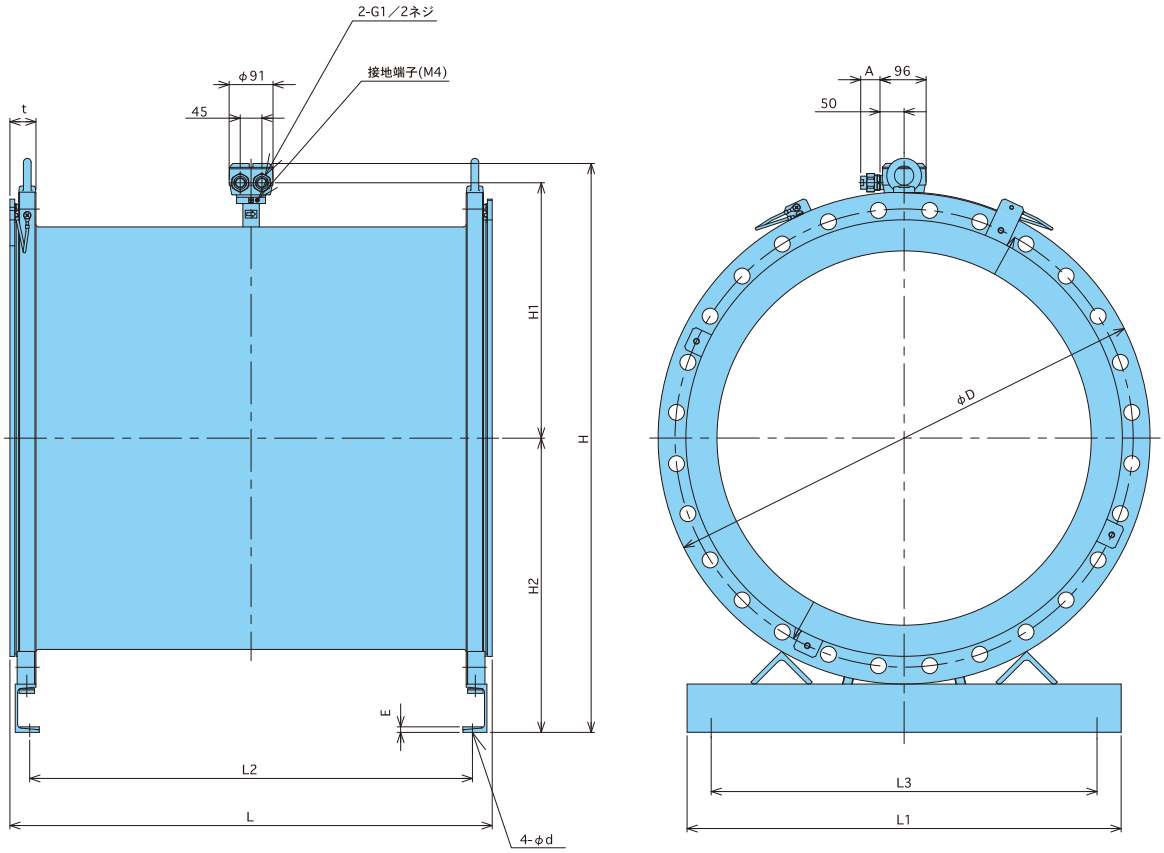


| 口　径 | | 700 | | 800 | | 900 | | 1000 | | 1100 | | 1200 | |
|---|---|---|---|---|---|---|---|---|---|---|---|---|---|
| フランジ | | JIS 10K | JIS F12 | JIS 10K | JIS F12 | JIS 10K | JIS F12 | JIS 10K | JIS F12 | JIS 10K | JIS F12 | JIS 10K | JIS F12 |
| 面間寸法 | L | 850 | | 1000 | | 1100 | | 1200 | | 1350 | | 1500 | |
| 外　径 | D | 905 | 928 | 1020 | 1034 | 1120 | 1156 | 1235 | 1262 | 1345 | 1366 | 1465 | 1470 |
| 最大高さ | H | 1070 | 1081 | 1180 | 1187 | 1307 | 1325 | 1415 | 1429 | 1549 | 1559 | 1660 | 1662 |
| 高さ（1） | H1 | 477 | | 530 | | 582 | | 633 | | 686 | | 737 | |
| 高さ（2） | H2 | 553 | 564 | 610 | 617 | 685 | 703 | 743 | 756 | 823 | 833 | 883 | 885 |
| アシ長さ | L1 | 800 | | 900 | | 1000 | | 1100 | | 1200 | | 1300 | |
| 取付ピッチ | L2 | 766 | | 916 | | 1000 | | 1104 | | 1241 | | 1389 | |
| | L3 | 700 | | 800 | | 900 | | 1000 | | 1100 | | 1200 | |
| 質　量（kg） | | 520 | | 660 | | 850 | 890 | 1020 | 1050 | 1250 | 1300 | 1500 | |
| ボルトサークルC | | 840 | 854 | 950 | 960 | 1050 | 1073 | 1160 | 1179 | 1270 | 1283 | 1380 | 1387 |
| 適用ボルトサイズ | | M30 | | M30 | | M30 | | M36 | M30 | M36 | M30 | M36 | M30 |
| ボルト穴数 | | 24 | 16 | 28 | 20 | 28 | 20 | 28 | 24 | 28 | 24 | 32 | 28 |
| 取付部厚さ | t | 52 | | 54 | | 56 | | 58 | | 60 | | 62 | |
| 足取付穴径 | d | 23 | | 23 | | 26 | | 26 | | 33 | | 33 | |
| 足取付部厚さ | E | 12 | | 12 | | 13 | | 13 | | 16 | | 16 | |

※:A(配線接続口)の寸法はP7をご参照ください。

## 変換器（パイプ取付型）

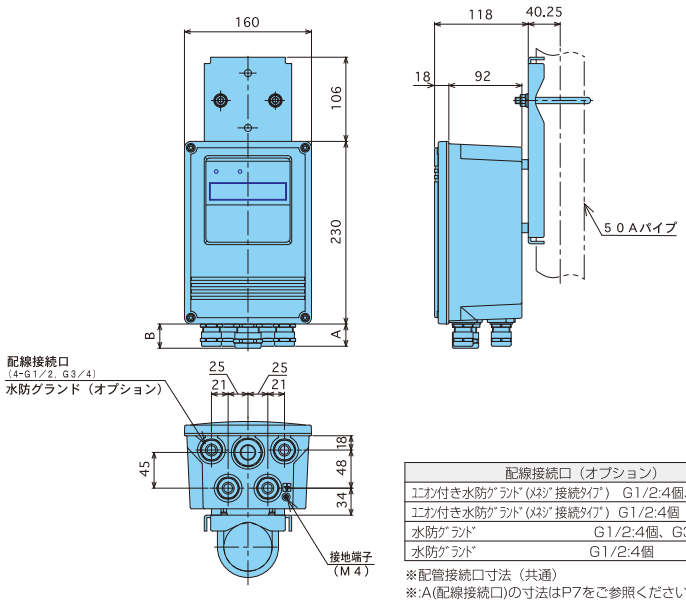


| 配線接続口（オプション） | A | B |
|---|---|---|
| ﾕﾆｵﾝ付き水防ｸﾞﾗﾝﾄﾞ(ﾒﾈｼﾞ接続ﾀｲﾌﾟ)　G1/2:4個、G3/4:1個 | 38 | 38 |
| ﾕﾆｵﾝ付き水防ｸﾞﾗﾝﾄﾞ(ﾒﾈｼﾞ接続ﾀｲﾌﾟ)　G1/2:4個 | 38 | 38 |
| 水防ｸﾞﾗﾝﾄﾞ　G1/2:4個、G3/4:1個 | 28 | 31 |
| 水防ｸﾞﾗﾝﾄﾞ　G1/2:4個 | 28 | 28 |

※配管接続口寸法（共通）
※:A(配線接続口)の寸法はP7をご参照ください。

## 配線接続口寸法（共通）

| 配線接続口 | A |
|---|---|
| ユニオン付きG1/2水防グランド（メネジ接続タイプ） | 40 |
| G1/2水防グランド | 30 |

## 仕様(型式分類)

### 検出器型式分類

| TAV-S | *** | *** | * | * | * | * | | 仕　様 | |
|---|---|---|---|---|---|---|---|---|---|
| | 口径 | | | | | | | | |
| | | ﾗｲﾆﾝｸﾞ | | | | | | 1 | PFA [400mm 以下] |
| | | | | | | | | 2 | ﾎﾟﾘｳﾚﾀﾝｺﾞﾑ [40mm 以上] |
| | | | ﾌﾗﾝｼﾞ | | | | | 0 | ｳｴﾊﾀｲﾌﾟ JISG3451 F12に適用 [80～200mm] |
| | | | | | | | | 1 | ｳｴﾊﾀｲﾌﾟ JISG3451 F15, JISB2210 10Kに適用 [200mm 以下] |
| | | | | | | | | 2 | ｳｴﾊﾀｲﾌﾟ JISB2210 20Kに適用 [200mm 以下] |
| | | | | | | | | 3 | ﾌﾗﾝｼﾞﾀｲﾌﾟ JIS G 3451 F12 [80mm 以上] |
| | | | | | | | | 4 | ﾌﾗﾝｼﾞﾀｲﾌﾟ JIS G 3451 F15 [80mm 以上] |
| | | | | | | | | 5 | ﾌﾗﾝｼﾞﾀｲﾌﾟ JIS B 2210 10K [40mm 以上] |
| | | | | | | | | 6 | ﾌﾗﾝｼﾞﾀｲﾌﾟ JIS B 2210 20K [40～400mm] |
| | | | | 電極 | | | | 1 | SUS316L(標準) |
| | | | | | | | | 2 | ﾁﾀﾝ [400mm 以下] |
| | | | | | | | | 3 | ﾊｽﾃﾛｲC [400mm 以下] |
| | | | | | | | | 5 | ﾀﾝﾀﾙ [200mm 以下] |
| | | | | | | | | 6 | 白金ｲﾘｼﾞｳﾑ [200mm 以下] |
| | | | | | ｱｰｽﾘﾝｸﾞ (ｱｰｽ電極) | | | 1 | SUS316L [400mm 以下] |
| | | | | | | | | 2 | ﾁﾀﾝ [200mm 以下] |
| | | | | | | | | 3 | ﾊｽﾃﾛｲC [200mm 以下] |
| | | | | | | | | 5 | ﾀﾝﾀﾙ ※1 |
| | | | | | | | | 6 | 白金ｲﾘｼﾞｳﾑ [100mm 以下] |
| | | | | | | | | 8 | SUS316(標準) |
| | | | | | | 配線接続 | | 1 | ﾕﾆｵﾝ付 G1/2 水防ｸﾞﾗﾝﾄﾞ(ﾒﾈｼﾞ)×2(標準) |
| | | | | | | | | 2 | G1/2 水防ｸﾞﾗﾝﾄﾞ×2 |
| | | | | | | | ｵﾌﾟｼｮﾝ ※3 | -63 | 水中型 ※2 |

※1　アースリング［5～25mm］，アース電極［40～100mm］
※2　ポリウレタンゴムライニング選択時のみ選択可
　　水中型は異常時の一時的な水没を対象としており、
　　常時水没環境ではご使用いただけません。
　　水中型の条件は、水深 4m、4 週間です。

※3　オプション選択時のみ記入
注：　ボルト・ナット・パッキンは付属していません。

### 変換器型式分類

| ETZ10- | * | * | * | * | * | | 仕　様 | |
|---|---|---|---|---|---|---|---|---|
| | 電源 | | | | | | 1 | 100VAC,110VAC,115VAC(50/60Hz) |
| | | | | | | | 2 | 24VDC |
| | | 取付 | | | | | 0 | ﾊﾟｲﾌﾟ取付 |
| | | | | | | | 1 | 壁取付 |
| | | | | | | | 2 | ﾊﾟﾈﾙ取付 |
| | | | ｵﾌﾟｼｮﾝ 表示 ※4 | | | | -61 | 蛍光表示管（標準はLCD） |
| | | | | ｵﾌﾟｼｮﾝ 大口径用 ※4 | | | -64 | 大口径用変換器（1000mm以上） |
| | | | | | ｵﾌﾟｼｮﾝ 配線接続 ※4 | | -91 | ﾕﾆｵﾝ付水防ｸﾞﾗﾝﾄﾞ(ﾒﾈｼﾞ)　(G1/2×4,　G3/4×1) |
| | | | | | | | -92 | ﾕﾆｵﾝ付水防ｸﾞﾗﾝﾄﾞ(ﾒﾈｼﾞ)　(G1/2×4) |
| | | | | | | | -94 | 水防ｸﾞﾗﾝﾄﾞ　(G1/2×4,　G3/4×1) |
| | | | | | | | -95 | 水防ｸﾞﾗﾝﾄﾞ　(G1/2×4) |

※4　オプション選択時のみ記入

当カタログの仕様は、2019年４月現在のものです。

愛知時計電機株式会社
〒456-8691 名古屋市熱田区千年一丁目2番70号
URL：http://www.aichitokei.co.jp

お問い合わせは、お近くの各支店、営業所へ

札幌支店 TEL(011) 642-9525
釧路営業所 TEL(0154) 23-7859
仙台支店 TEL(022) 258-1181
青森営業所 TEL(017) 742-6771
盛岡営業所 TEL(019) 646-8836
東京支店 TEL(03) 5323-5351
千葉営業所 TEL(03) 5658-1320
大宮営業所 TEL(048) 668-0131
新潟出張所 TEL(025) 282-5591
名古屋支店 TEL(052) 661-5857
金沢営業所 TEL(076) 252-1942
静岡営業所 TEL(054) 237-7168
大阪支店 TEL(06) 6305-9054
広島営業所 TEL(082) 292-8289
高松営業所 TEL(087) 851-6664
岡山営業所 TEL(086) 207-6828
福岡支店 TEL(092) 534-2050
鹿児島営業所 TEL(099) 254-7877
宮崎出張所 TEL(0985) 24-2279
沖縄出張所 TEL(098) 860-9792
国際営業部 TEL(052) 661-5150

VEGETABLE OIL INK
このカタログは植物油インキ・再生紙を使用しています。

お願い　性能改善のため予告なく製品仕様を変更することがありますのでご了承ください。なお古くなったカタログ・資料などは新版をご請求いただくか、当社までお問い合わせください。

更新No. 1.3
SK-TAVS-010YA