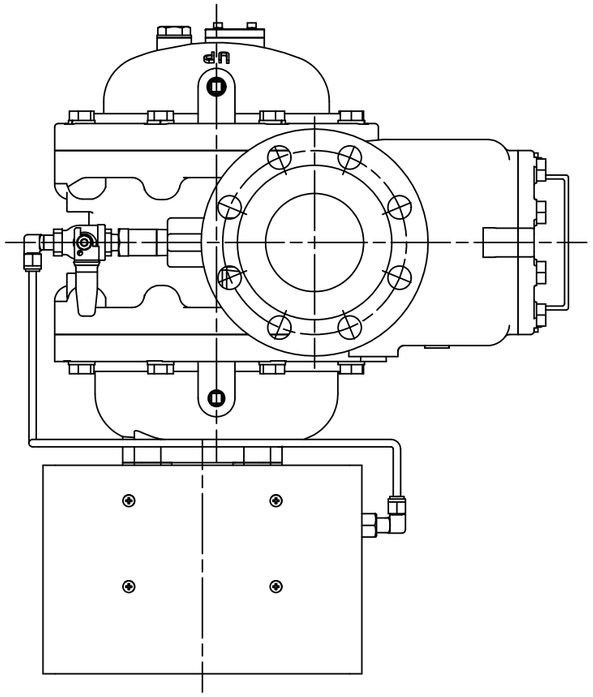

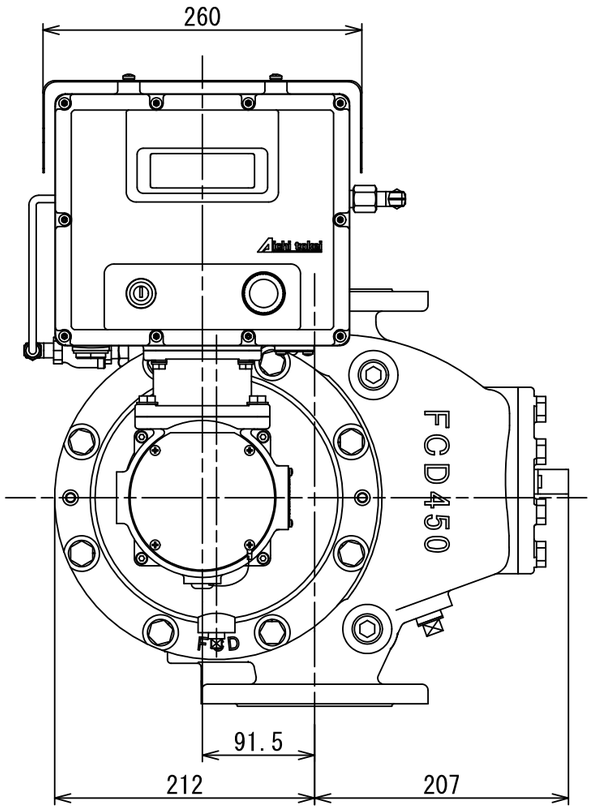

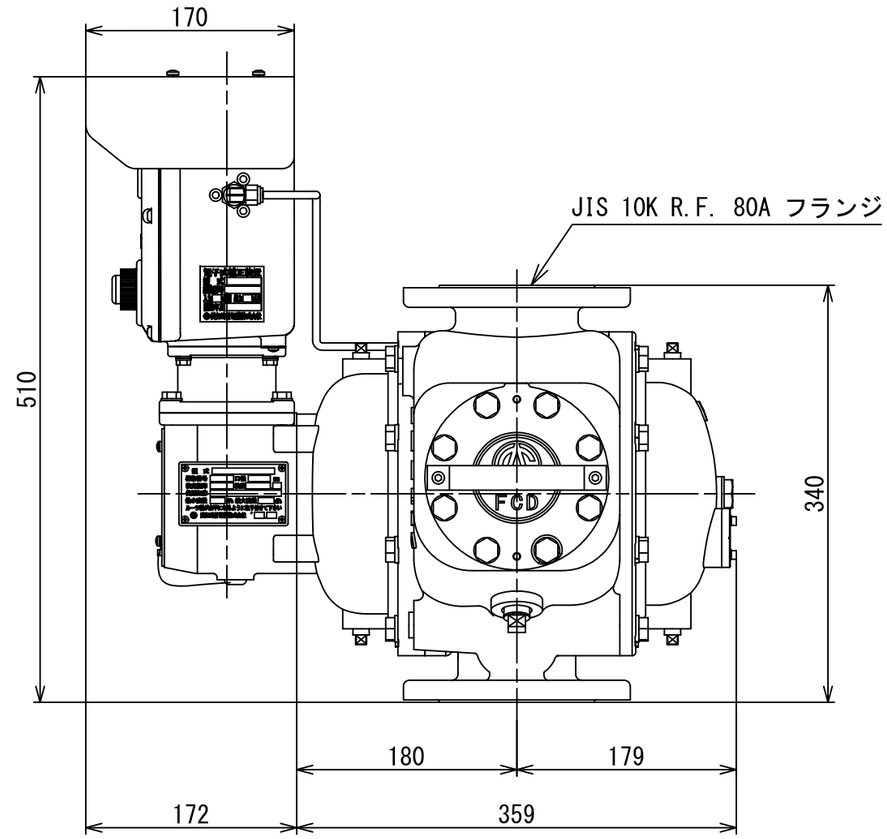

No	D1	D2	C
1			
2			
3			
4			
5			
6			
7			
8			
9			
10			
11			
12			
13			
14			
15			
S			

電子式圧力補正装置付

同一型式

愛知標準	尺度	年月日	名称	図番
	1:5	2018/07/24	コンパクトルーツメーター 外形図	ARH125-8E-0001

愛知時計電機株式会社