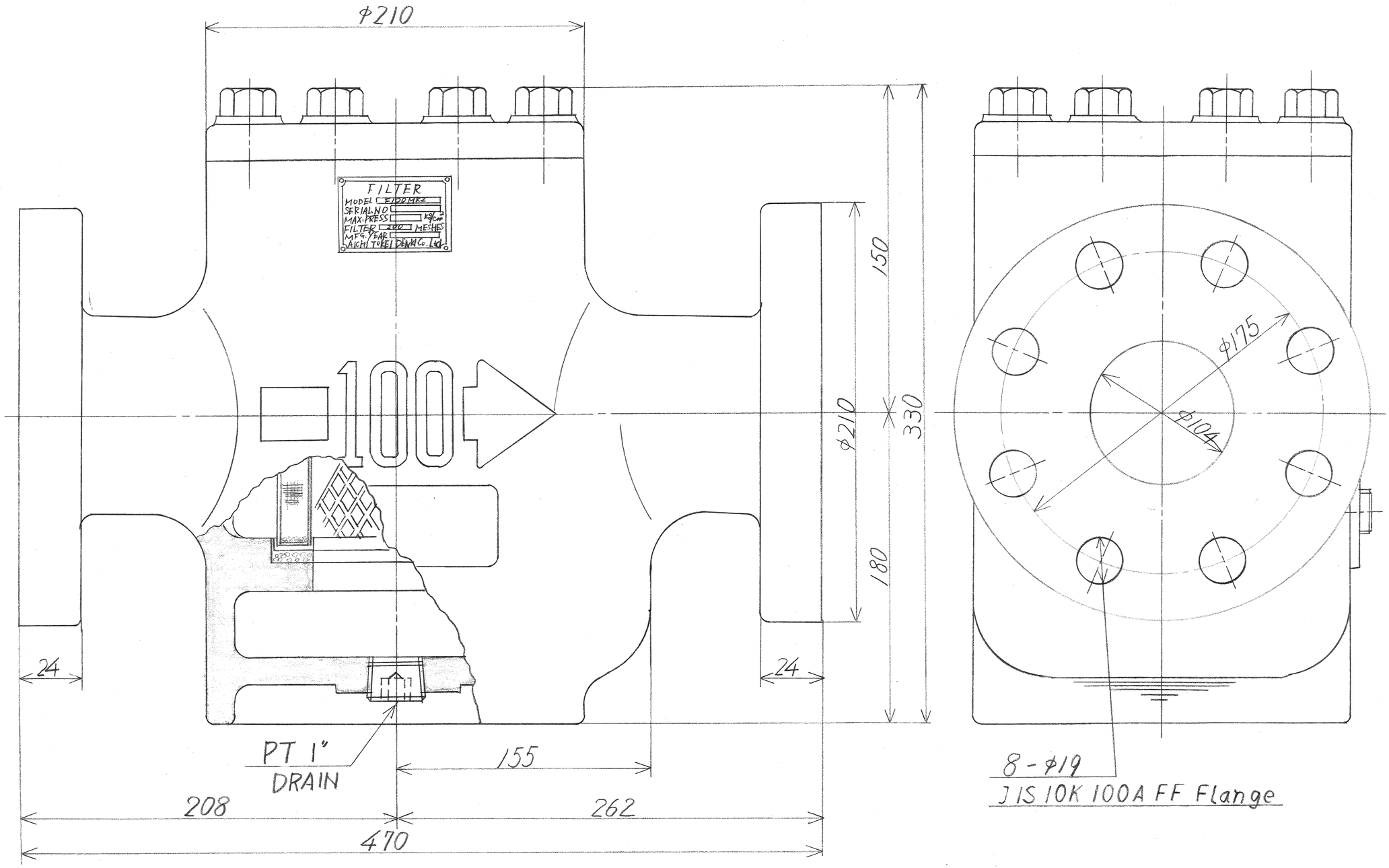


FILTER 200 MESHES

WEIGHT 45 KG

| | | | | | | | | | | | | | |
|---|---|---|---|---|---|---|---|---|---|---|---|---|---|
| 普通寸法差 | ADS C4-01 20 ADS C4-01 20 | 尺度 | 1/2.4 | 図法 | 第角法 | 材質 | FC250 | | | | | | |
| | | 処理 | GREY | | | | | 番号 | 訂正理由 | 年月日 | 署名 | 型式 | 個数 |
| 承認 | | 照査 | | 照査 | | 製図 | 和田 59.10.26 | 製年月日 | 昭 59.10.25 | 名称 | F100 外形図 | 図番 | F100-00 |

愛知時計電機株式会社

K262(2)— 在 A3

100×30 ㊐