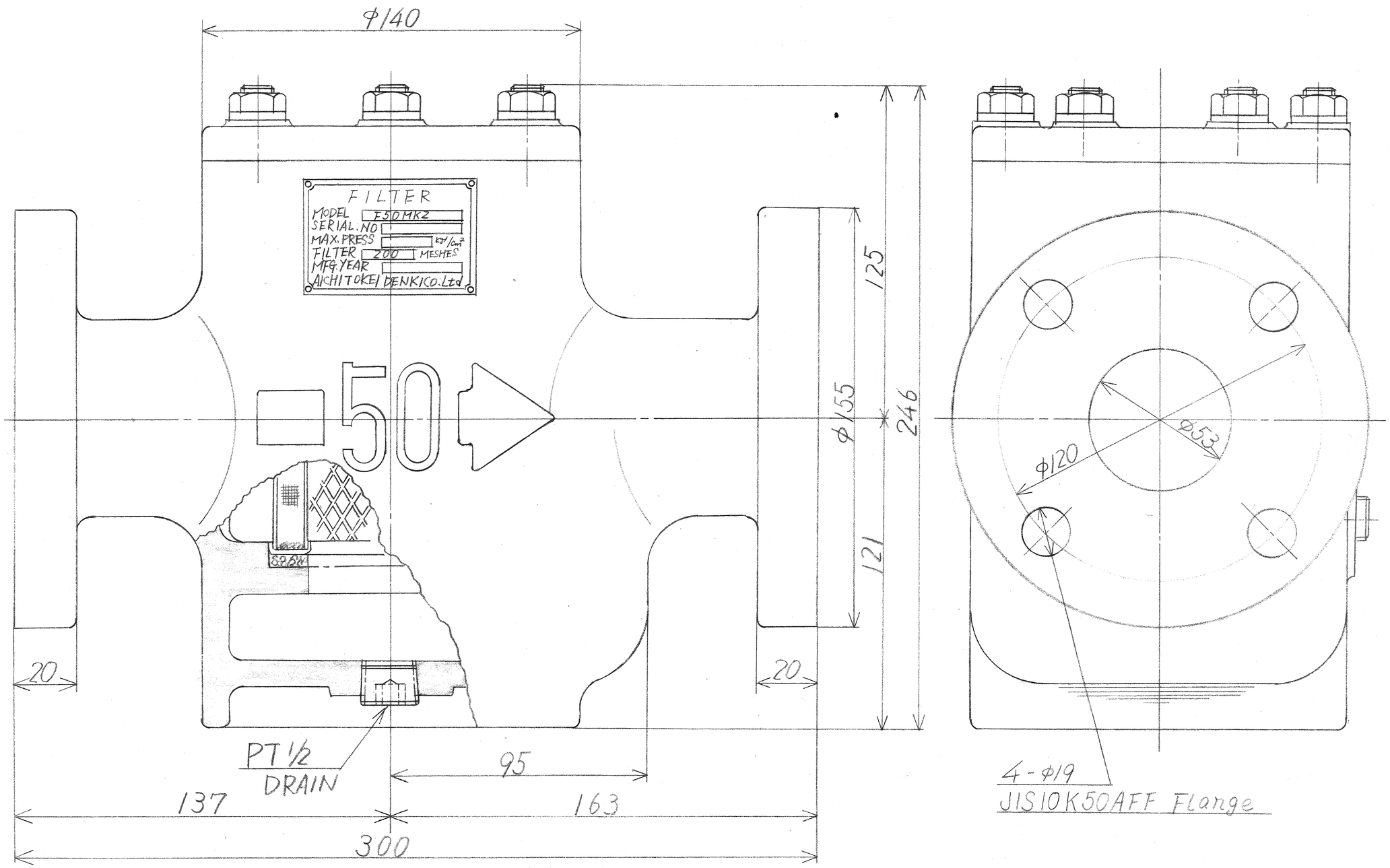

FILTER 200 MESHES

WEIGHT 8 KG

普通寸法差	ADS C4-01 20 ADS C4-01 20	尺度	1/2.3	図法	第角法	材質	AC4B-F						
		処理	GREY					番号	訂正理由	年月日	署名	型式	個数
承認		照査		照査	伊藤 '94.12.-7	製図	和田 58.10.20	製図年月日	昭 59.10.25	名称	F50 外形図	図番	F 50 - 00

愛知時計電機株式会社

K 262(2)— 在 A3

100×30 ©