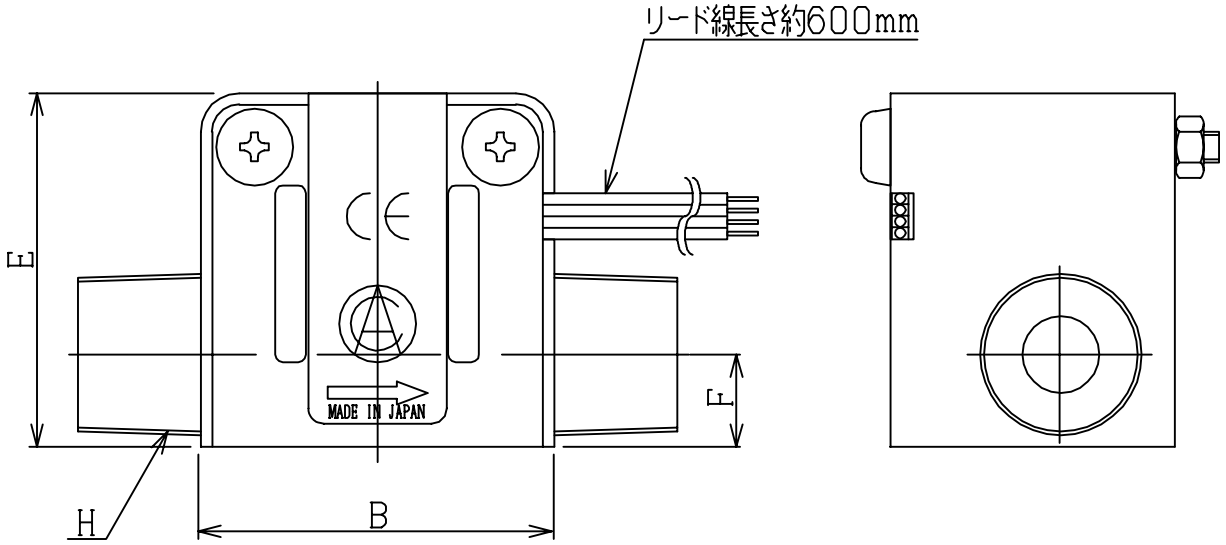

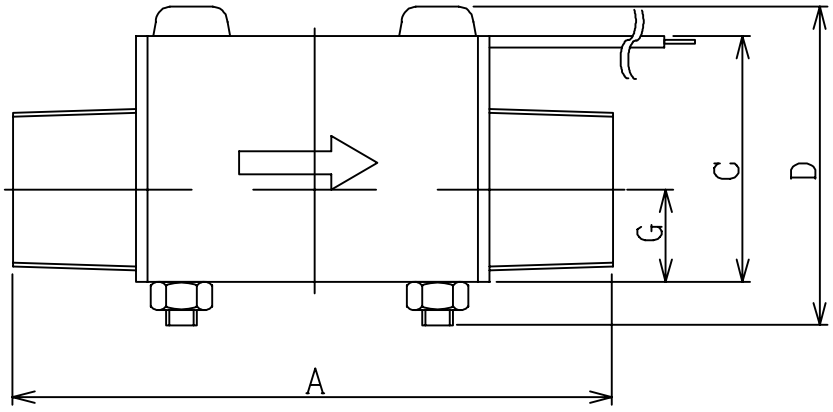

型　式	ND5	ND10	ND20
A	80	80	110
B	47	47	68
C	37.5	37.5	50
D	49	49	65
E	47	47	68
F	12.5	12.5	18
G	16	16	23
H	R1/2	R1/2	R3/4

No	D	S	C
1			
2			
3			
4			
5			
6			
7			
8			
9			
10			
11			
12			
13			
14			
15			
S			

普通許容差 ADS C4-01

尺度

材質

投影法

処理

番号	箇所	訂正理由	年月日	訂正者	型式	個数
					ND□□-PATAA□-RC	1
					ND□□-TATAA□-RC	1
					ND□□-NATAA□-RC	1

承認	照査	製図	年月日	名称	図番
足立	足立	石黒	'06.6.16	ND型流量センサー外観図	FZ02-296A0