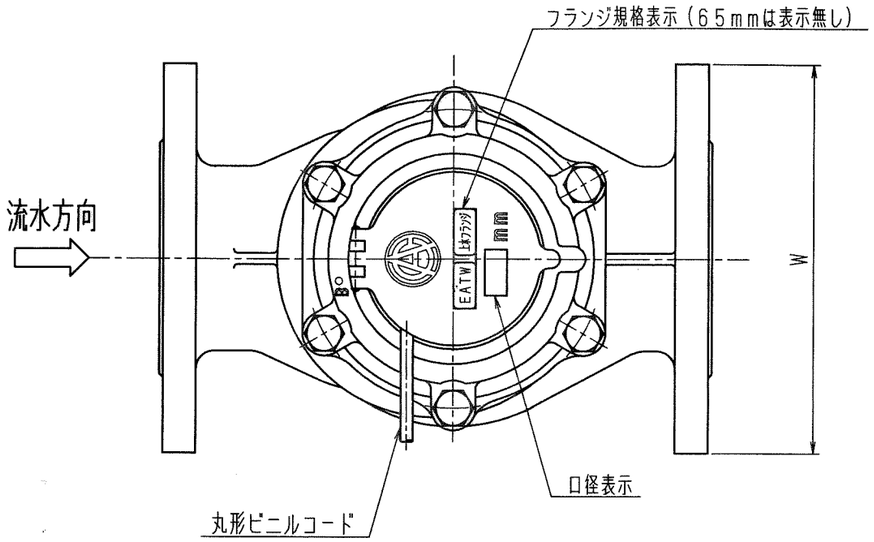

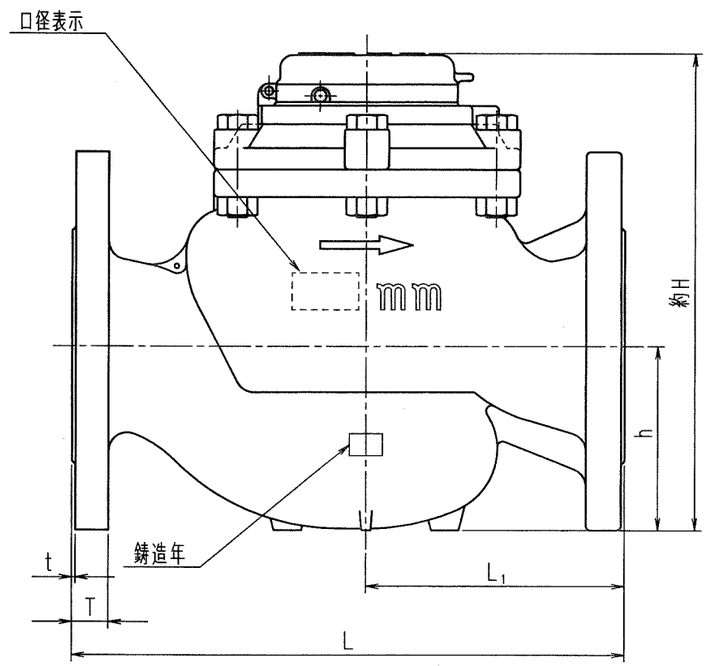

表示部（積算表示）

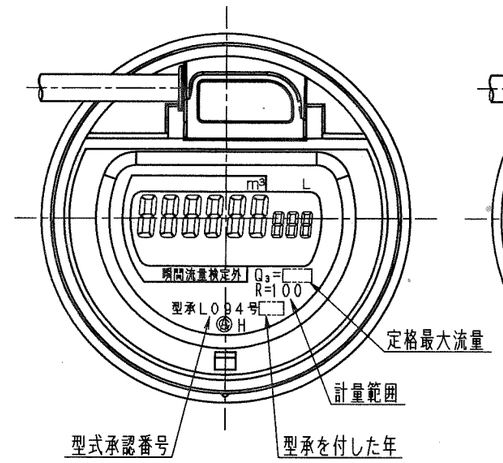

表示部（瞬間流量表示）

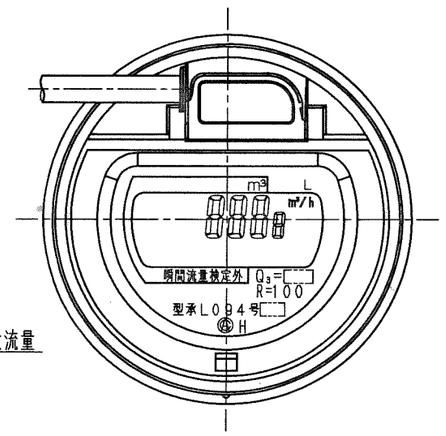

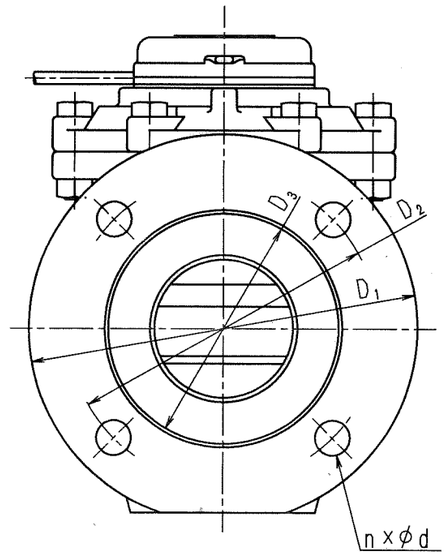

EATW65以外

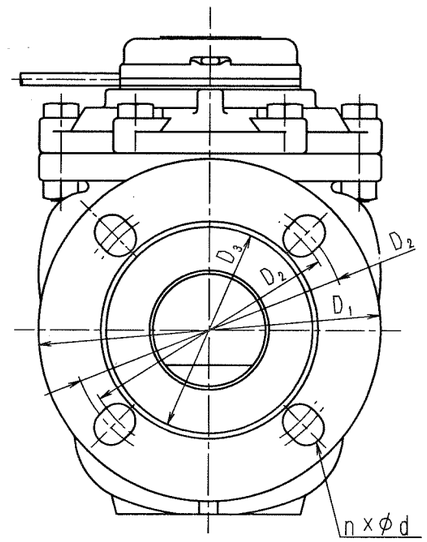

EATW65

フランジ規格：上水

型　式	口径	L	L_1	約H	h	T	t	D_1	D_2	D_3	n×φd	W	定格最大流量
EATW 50VQ	50	245	115	229	80	17	3	186	143	100	4×19	186	40
EATW 65VQ	65	270	135	259	100	21	3	186	140-150	112	4×19	186	63
EATW 75VQ	75	300	140	259	100	21	3	211	168	125	4×19	211	63
EATW100VR	100	350	160	296	120	21	3	238	195	152	4×19	238	100

※65mmのフランジボルト穴サークルは上水、JIS10K共に対応しています。

NO	D	S	C
1			
2			
3			
4			
5			
6			
7			
8			
9			
10			
11			
12			
13			
14			
15			
S			

普通許容差 ADS C4-01-
ADS C4-01-
投影法
尺度
材質
処理

番号	訂正理由	年月日	署名	型式	個数

承認	照査	製図	年月日	名称	図番
三輪 '17.10.05	行内 17.10.05	移浦 '17.10.04	2017.10.04	電子式指示型 たて型軸流羽根車式水道メーター 乾式50~100mm 外観図	EATW-V-01

愛知時計電機株式会社