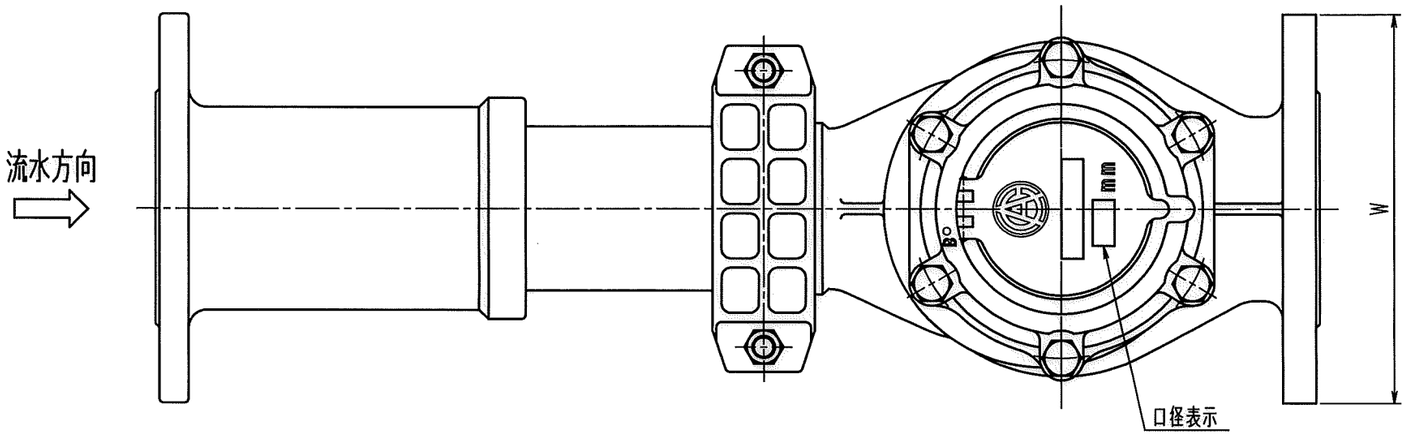

表 示 部

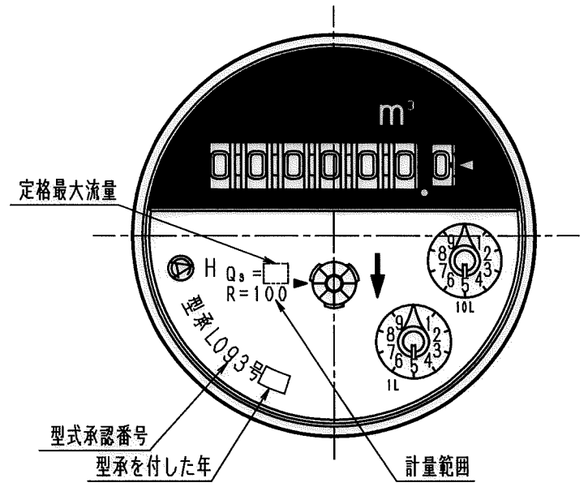

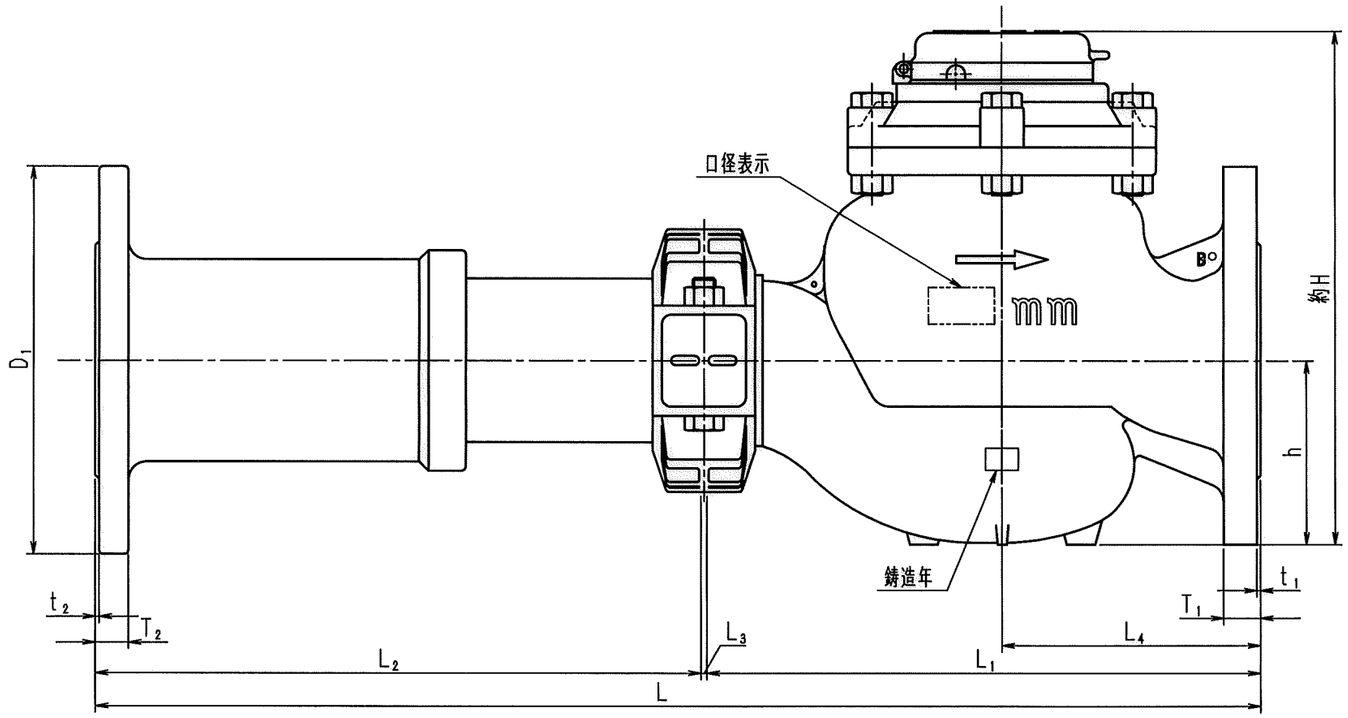

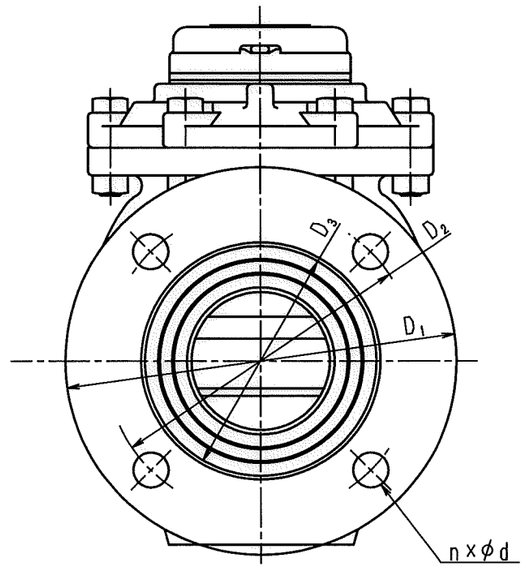

NO	D	S	C
1			
2			
3			
4			
5			
6			
7			
8			
9			
10			
11			
12			
13			
14			
15			
S			

フランジ規格：上水

型　式	口径	L 標準	L min~max	L_1	L_2 min~max	L_3	L_4	約H	h	T_1	t_1	T_2	t_2	D_1	D_2	D_3	n×φd	W	定格最大流量
GTVW 50V	50	560	468~608	245	220~360	3	115	229	80	17	2	16	2	186	143	100	4×19	186	40
GTVW 75V	75	630	533~678	300	230~375	3	140	279	100	20	2	18	2	211	168	125	4×19	211	63
GTVW100V	100	750	618~783	350	265~430	3	160	321	120	20	2	18	2	238	195	152	4×19	238	100

普通許容差	尺度	材質
ADS C4-01-		
ADS C4-01-		
投影法	処理	

番号	訂正理由	年月日	署名	型式	個数

承認	照査	製図	年月日	名称	図番
安藤 '19.1.30	移浦 '19.1.29	桑本 '19.1.28	2019.01.28	乾式直読型 たて型軸流羽根車式水道メーター 外観図	GTVW-V-02

愛知時計電機株式会社