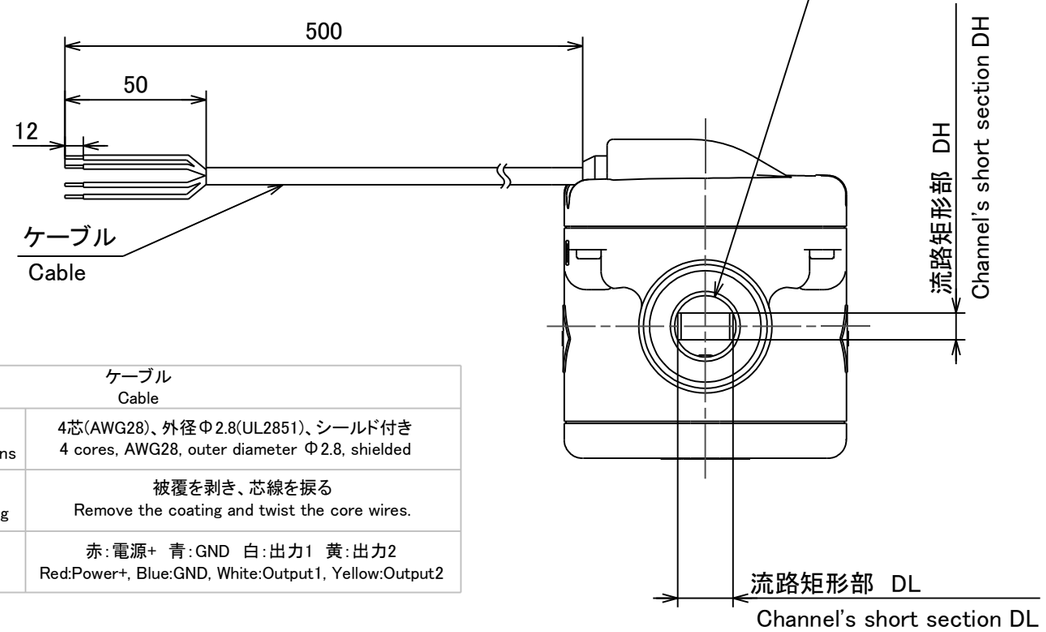

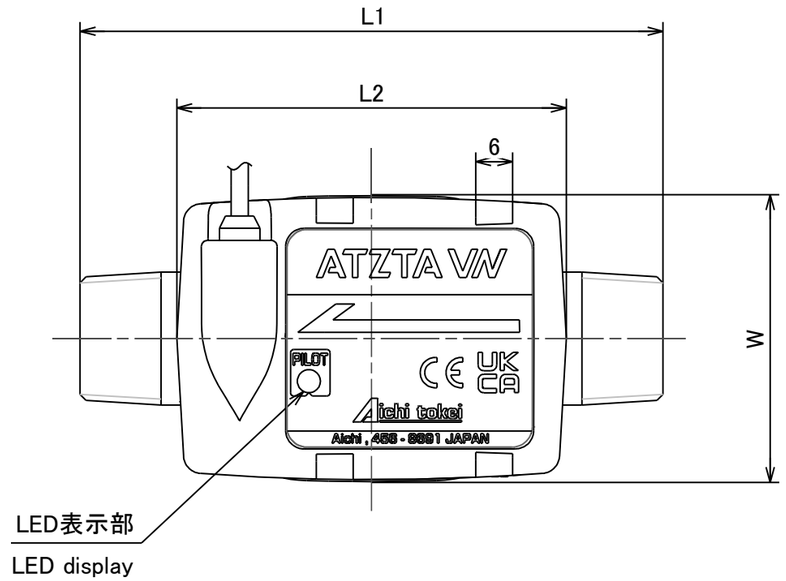

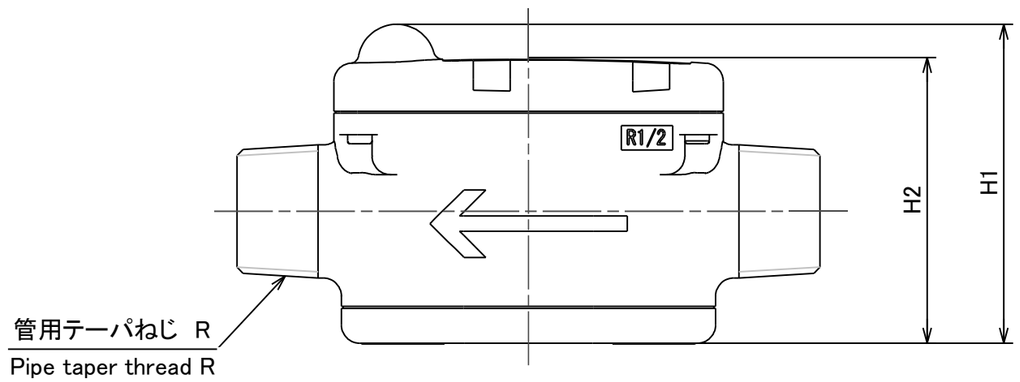

ケーブル Cable	
基本仕様 Basic specifications	4芯(AWG28)、外径Φ2.8(UL2851)、シールド付き 4 cores, AWG28, outer diameter Φ2.8, shielded
末端処理 Terminal processing	被覆を剥き、芯線を捩る Remove the coating and twist the core wires.
配線 Wiring	赤:電源+ 青:GND 白:出力1 黄:出力2 Red:Power+, Blue:GND, White:Output1, Yellow:Output2

No.	D1	D2	C
1			
2			
3			
4			
5			／
6			／
7			／
8		／	／
9		／	／
10		／	／
11		／	／
12		／	／
13		／	／
14		／	／
15		／	／
S			

単位:mm
Unit :mm

型式 Model	ΦD	DL	DH	L1	L2	W	H1	H2	R
VN05M	5.2	4.6	1.2	85	61	47	49	43	1／4
VN05S	5.2	4.6	2.4	85	61	47	49	43	1／4
VN10S	10	9	4.4	95	61	47	52	47	1／2
VN20S	20	18	8.6	110	66	49	62	57	1

普通許容差 TOLERANCE ADS-C4-01-
尺度 SCALE
材質 MATERIAL
投影法 PROJECTION
処理 TREATMENT

番号 REV	箇所 PLACE	訂正理由 REVISION RECORD	年月日 DATE	訂正者 SIGN.	型式 MODEL	個数 QTY.
1	2	微小流量タイプ追加のため	2025/02/20	内藤	VN05M	
					VN20S	
					VN10S	
					VN05S	

承認 APPROVED	照査 CHECKED	製図 DRAWN	年月日 DATE
後藤	竹中	内藤	

名称 NAME: 小型電磁流量センサー 外観図

図番 DRAWING NUMBER: FZ02-390A1

CADファイル名:

試作図番:

Aichi tokei denki co., ltd.